男子3段以上の部

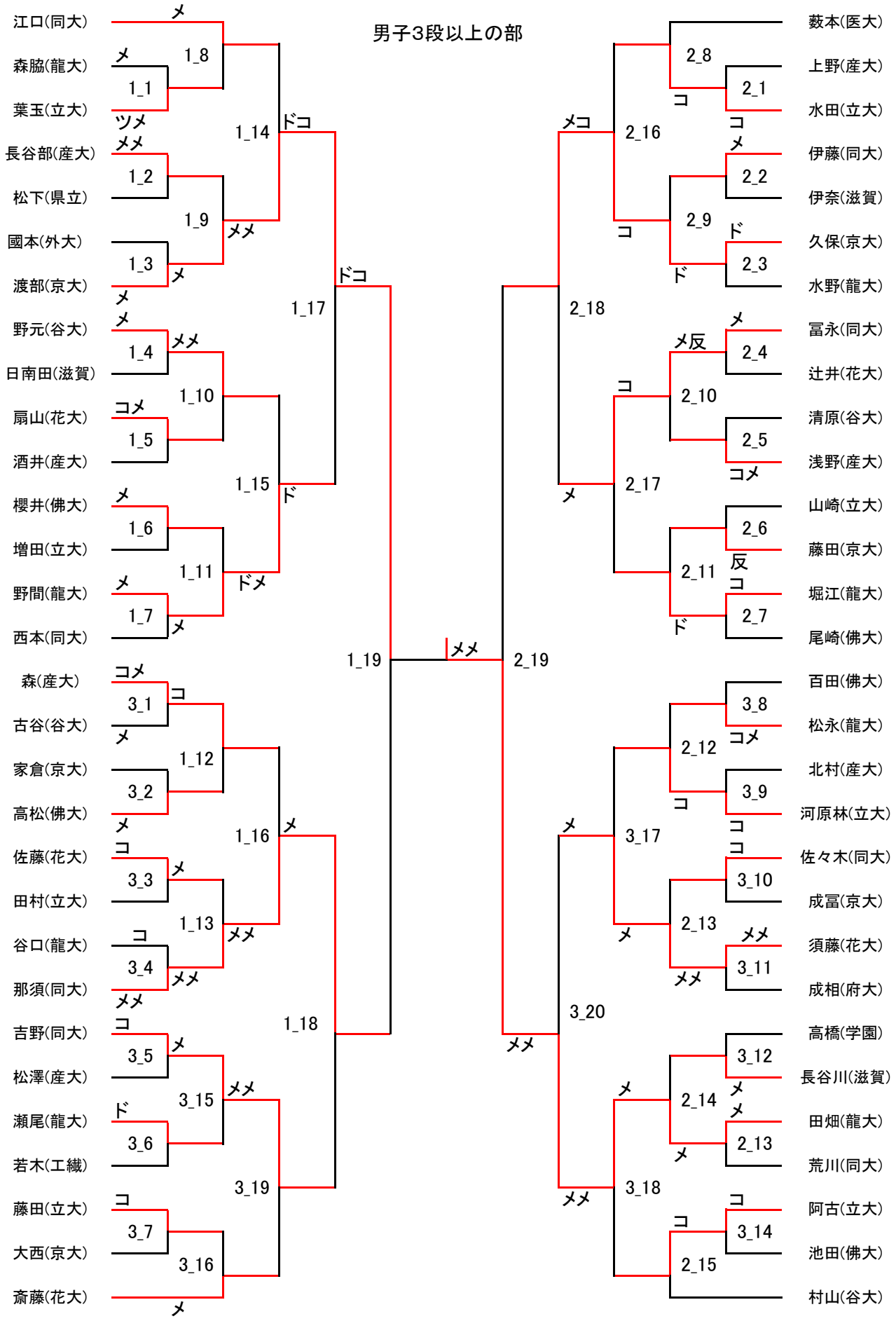
江口(同大)
森脇(龍大)
葉玉(立大)
長谷部(産大)
松下(県立)
國本(外大)
渡部(京大)
野元(谷大)
日南田(滋賀)
扇山(花大)
酒井(産大)
櫻井(佛大)
増田(立大)
野間(龍大)
西本(同大)
森(産大)
古谷(谷大)
家倉(京大)
高松(佛大)
佐藤(花大)
田村(立大)
谷口(龍大)
那須(同大)
吉野(同大)
松澤(産大)
瀬尾(龍大)
若木(工繊)
藤田(立大)
大西(京大)
斎藤(花大)
1_1
1_2
1_3
1_4
1_5
1_6
1_7
1_8
1_9
1_10
1_11
1_12
1_13
1_14
1_15
1_16
1_17
1_18
1_19
3_1
3_2
3_3
3_4
3_5
3_6
3_7
3_15
3_16
3_19
2_1
2_2
2_3
2_4
2_5
2_6
2_7
2_8
2_9
2_10
2_11
2_12
2_13
2_14
2_15
2_16
2_17
2_18
2_19
3_8
3_9
3_10
3_11
3_12
3_14
3_17
3_18
3_20
薮本(医大)
上野(産大)
水田(立大)
伊藤(同大)
伊奈(滋賀)
久保(京大)
水野(龍大)
冨永(同大)
辻井(花大)
清原(谷大)
浅野(産大)
山崎(立大)
藤田(京大)
堀江(龍大)
尾崎(佛大)
百田(佛大)
松永(龍大)
北村(産大)
河原林(立大)
佐々木(同大)
成冨(京大)
須藤(花大)
成相(府大)
高橋(学園)
長谷川(滋賀)
田畑(龍大)
荒川(同大)
阿古(立大)
池田(佛大)
村山(谷大)

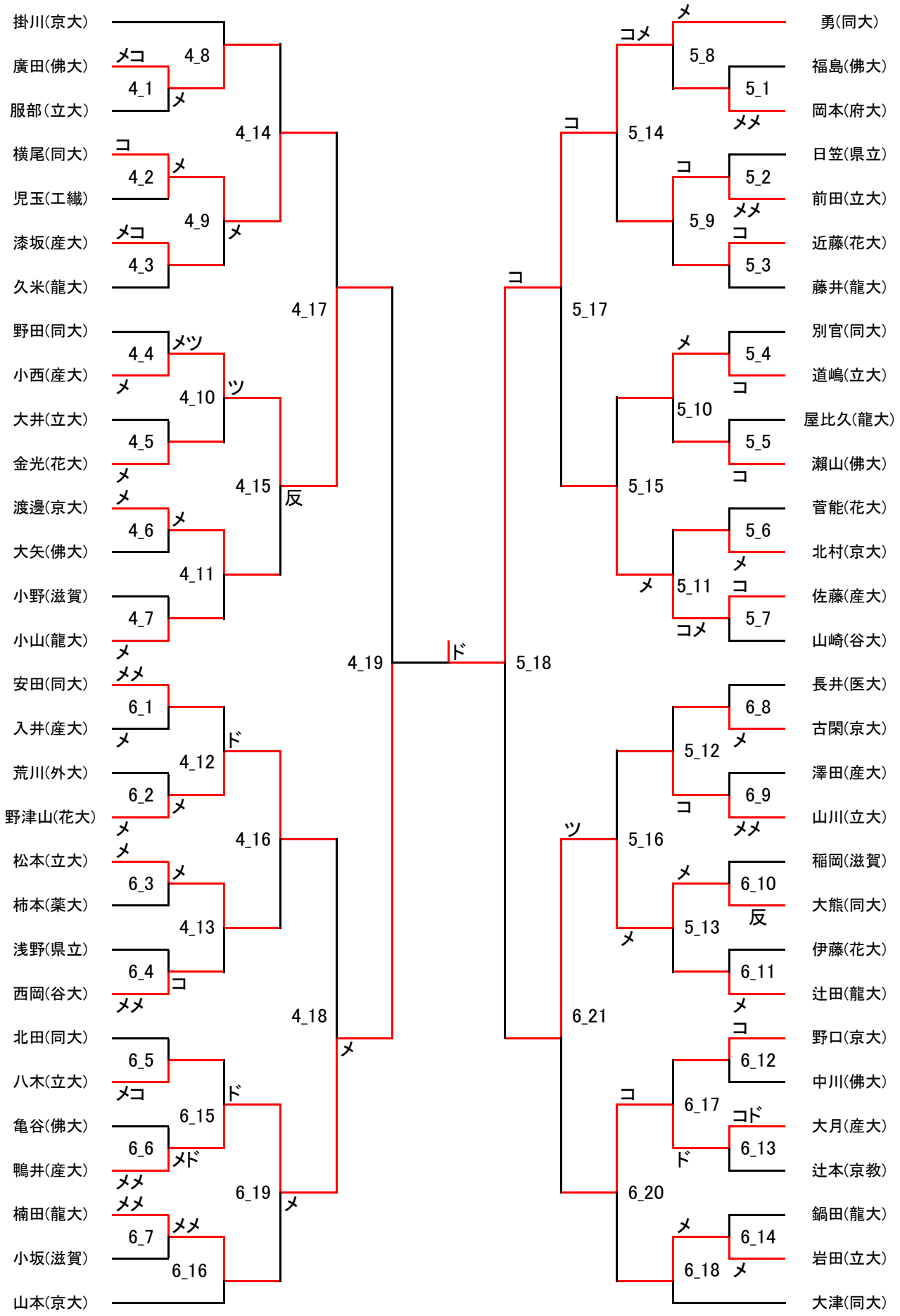
掛川(京大)
廣田(佛大)
服部(立大)
横尾(同大)
児玉(工繊)
漆坂(産大)
久米(龍大)
野田(同大)
小西(産大)
大井(立大)
金光(花大)
渡邊(京大)
大矢(佛大)
小野(滋賀)
小山(龍大)
安田(同大)
入井(産大)
荒川(外大)
野津山(花大)
松本(立大)
柿本(薬大)
浅野(県立)
西岡(谷大)
北田(同大)
八木(立大)
亀谷(佛大)
鴨井(産大)
楠田(龍大)
小坂(滋賀)
山本(京大)
4_1
4_2
4_3
4_4
4_5
4_6
4_7
6_1
6_2
6_3
6_4
6_5
6_6
6_7
4_8
4_9
4_10
4_11
4_12
4_13
6_15
6_16
4_14
4_15
4_16
4_18
6_19
4_17
4_19
5_18
5_17
5_14
5_15
6_21
5_16
6_20
5_8
5_9
5_10
5_11
5_12
5_13
6_17
6_18
5_1
5_2
5_3
5_4
5_5
5_6
5_7
6_8
6_9
6_10
6_11
6_12
6_13
6_14
勇(同大)
福島(佛大)
岡本(府大)
日笠(県立)
前田(立大)
近藤(花大)
藤井(龍大)
別官(同大)
道嶋(立大)
屋比久(龍大)
瀬山(佛大)
菅能(花大)
北村(京大)
佐藤(産大)
山崎(谷大)
長井(医大)
古閑(京大)
澤田(産大)
山川(立大)
稲岡(滋賀)
大熊(同大)
伊藤(花大)
辻田(龍大)
野口(京大)
中川(佛大)
大月(産大)
辻本(京教)
鍋田(龍大)
岩田(立大)
大津(同大)